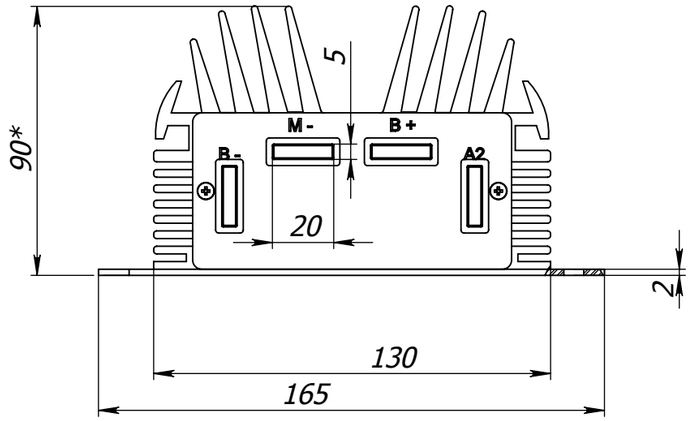

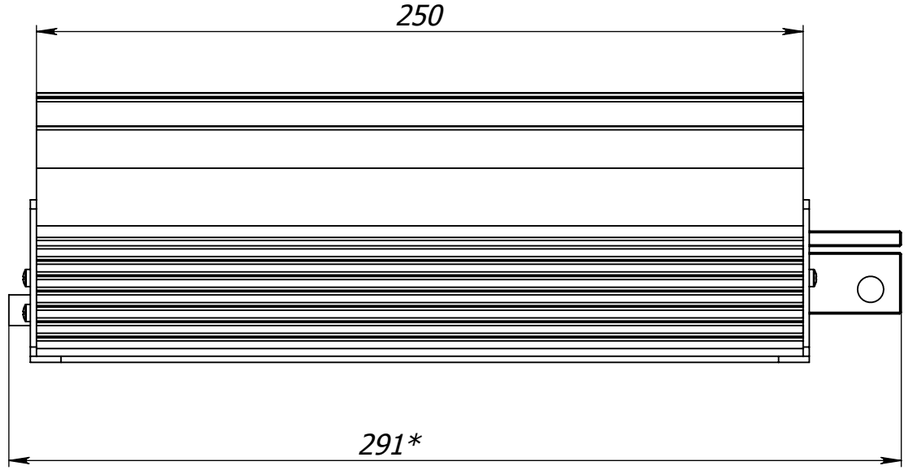

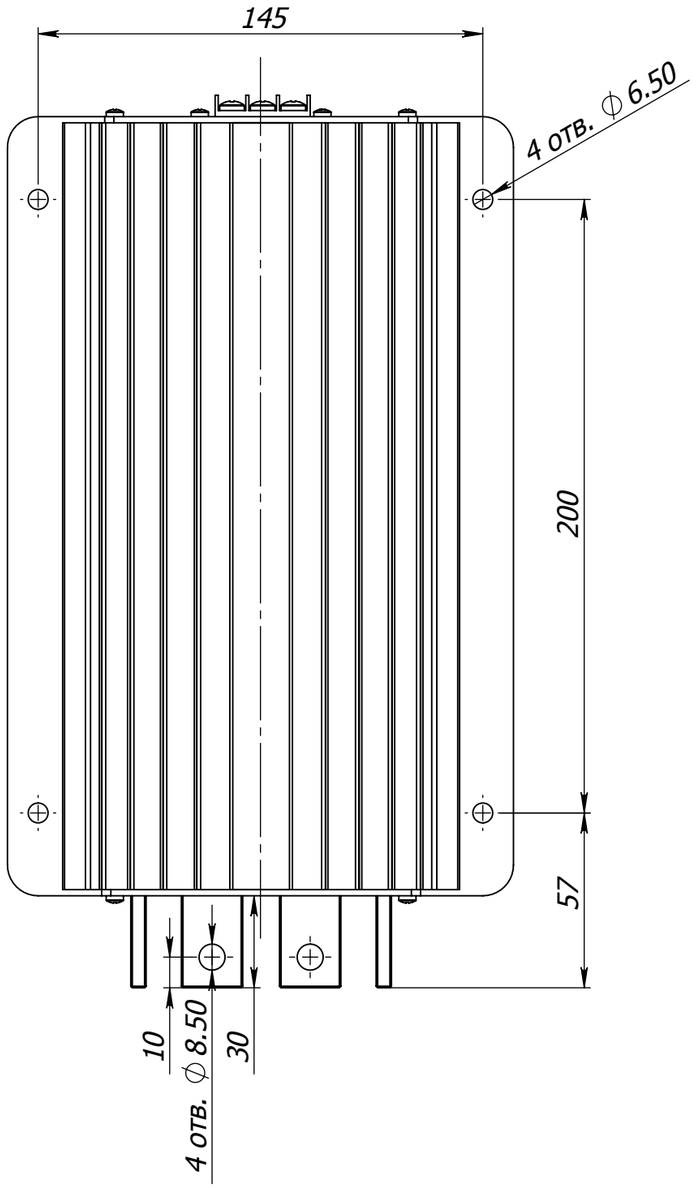

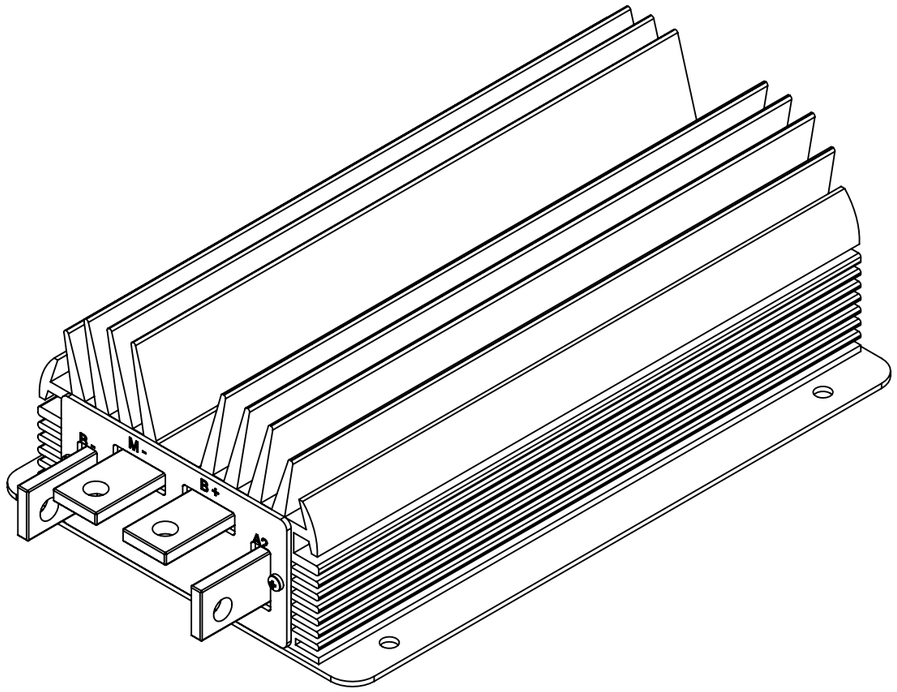

* - Размеры для справок

					Импульсный регулятор Мовикар	Лит.	Масса	Масшт
		№ докум.	Подп.	Дата			2,5 кг	1:2
Разр.		Зотов А.Н.						
Пров.						Лист 1	Листов 1
					Компания Мовиком (2007)	(c) Movicom
Утв.						

Подпись и дата | Инв. № дубл. | Взам. инв. № | Подпись и дата | Инв. № подл.

Копировал | Формат А3